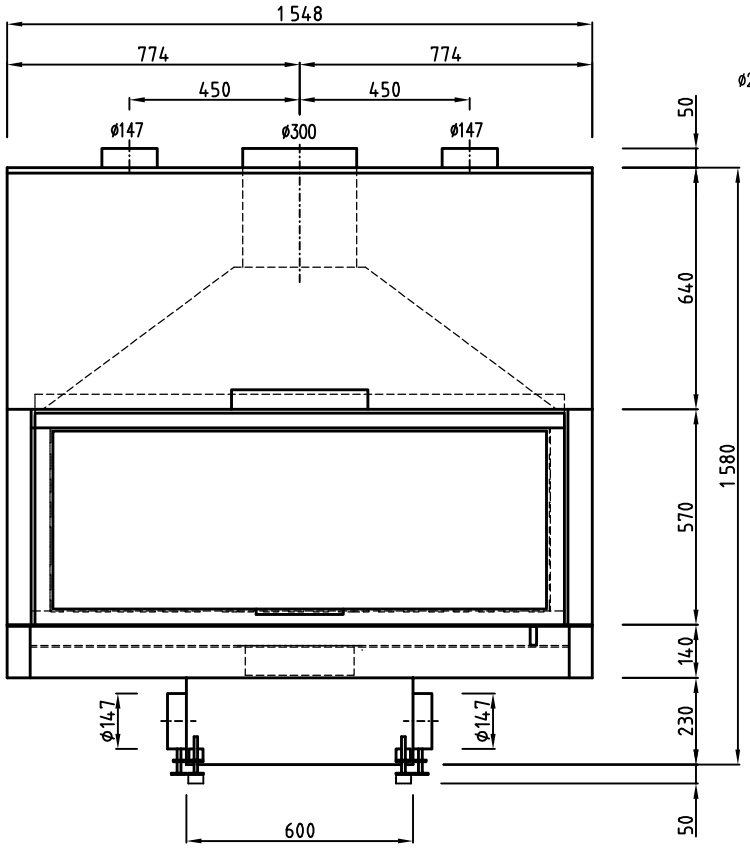

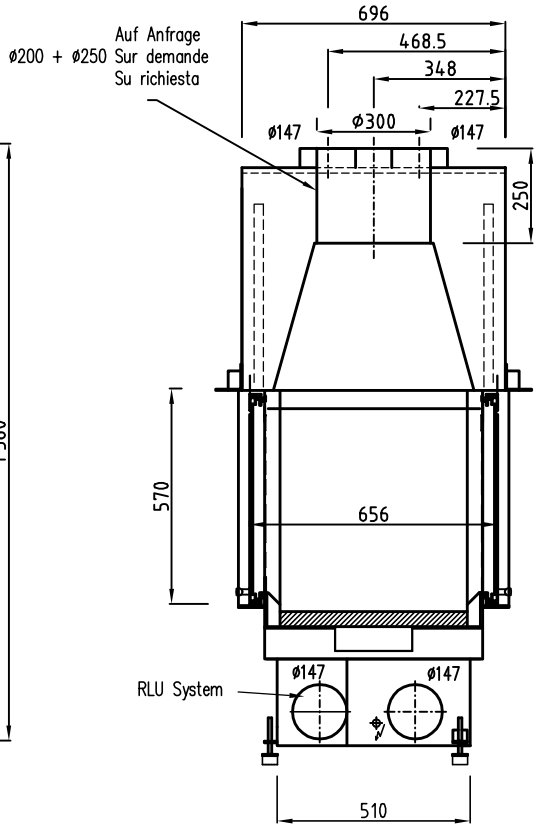

Swiss Oeko 3000 Tunnel Mega Largo

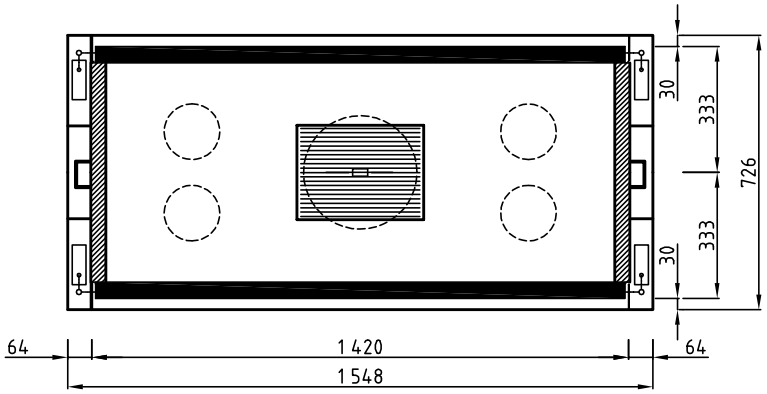

* Türe total versenkbar
* porte entièrement invisible et rabattable
* porta completamente a scomparsa

STAFFIERI AG
Tel: +41 71 966 38 16, Fax: +41 71 966 52 61
office@cheminee-staffieri.ch, www.cheminee-staffieri.ch